LOOK

MANUAL

GEO TREKKING

CONGRATULAZIONI !

Hai scelto un paio di pedali LOOK GEO TREKKING.
Ti ringraziamo per la tua fiducia.
Scegliendo questi pedali LOOK GEO TREKKING, avrai a disposizione un prodotto di alta tecnologia, di progettazione francese.
Come la maggior parte dei prodotti LOOK, sono identici a quelli forniti alle grandi squadre professionistiche e sono sottoposti a controlli durante tutte le fasi di produzione, per soddisfarti pienamente.
I nostri prodotti sono conformi ai requisiti stabiliti dalle diverse norme europee e internazionali in vigore.
Prima di qualsiasi utilizzo, leggi tutte le istruzioni e rispetta i consigli forniti, al fine di poter usufruire appieno dei vantaggi offerti da questo prodotto di alta qualità.
LOOK si riserva la facoltà di modificare senza preavviso le caratteristiche tecniche del prodotto, nell'ottica di un suo miglioramento.

CONTENUTO DEL TUO ACQUISTO

1 paio di pedali GEO TREKKING / 1 paio di tacchette X-TRACK EASY / 4 viti per tacchette / 2 rondelle / 1 set di luci + cavo USB (a seconda del modello)

Attenzione:
- Questo accessorio LOOK è progettato e ottimizzato per essere utilizzato da ciclisti di peso non superiore a 100 kg (220,5 libbre).
- Se pesi più di 85 kg, devi essere particolarmente attento e controllare più frequentemente i pedali (rispetto a una persona che pesa meno di 85 kg) per verificare la presenza di incrinature, deformità o altri segni di usura o sovraccarico.
- Prima di metterti in strada, familiarizza con il funzionamento dei pedali nuovi.
- Allenati ad agganciare e sganciare i piedi dai pedali da fermo, poi ripeti l'operazione mentre pedali in uno spazio sicuro.

CICLO DI VITA - USURA - CONTROLLI NECESSARI

Tutti i nostri assi sono convalidati solo dopo prove molto impegnative, ben al di sopra della norma vigente (ISO 4210).
La durata dei componenti di LOOK dipende da molti fattori, come la morfologia del ciclista e le condizioni d'uso. Impatti, cadute, uso improprio o troppo aggressivo possono compromettere l'integrità strutturale dei componenti e ridurre significativamente la loro durata.
Alcuni componenti sono inoltre soggetti a usura nel tempo. Fai controllare regolarmente i pedali da un rivenditore autorizzato LOOK per verificare eventuali incrinature, deformazioni o segni di usura. Se il controllo rivela deformazioni, incrinature, segni d'impatto o di leggera tensione, sostituisci immediatamente il componente interessato. I componenti che hanno subito un'usura eccessiva devono essere sostituiti subito. La frequenza dei controlli dipende da molti fattori; chiedi a un rivenditore autorizzato LOOK.
Le sostituzioni dei componenti devono essere eseguite da un rivenditore autorizzato LOOK.
L'elenco dei componenti sostituibili è disponibile presso i rivenditori autorizzati LOOK.

DA LEGGERE PRIMA DI TUTTO!

Il ciclismo è un'attività pericolosa per natura, in particolare la mountain bike. Per ridurre il rischio di lesioni gravi, assicurati di effettuare adeguatamente la manutenzione della tua bicicletta e installare e regolare correttamente tutti i componenti. Durante la pratica dell'attività ciclistica, indossa sempre il casco, informati e rispetta il codice stradale. Fai attenzione ai pericoli della strada e della circolazione. Informati sulle leggi del paese in cui ti trovi. Se pedali di notte, non basta che tu ci veda, devi anche poter essere visto dagli altri. I catarifrangenti e le luci fornite opzionalmente nelle versioni VISION non sono sufficienti e non sostituiscono l'illuminazione data dai fanali anteriore e posteriore. Indossare un indumento riflettente è altamente raccomandato o addirittura obbligatorio in alcuni paesi.

Per maggiori dettagli sulle INFORMAZIONI IMPORTANTI da rispettare, visita il nostro sito www.lookcycle.com sezione POLITICA DI GARANZIA > INFORMAZIONI IMPORTANTI.

INSTALLAZIONE DELLE TACCHETTE

CARATTERISTICHE

Le tacchette sono compatibili con tutte le scarpe di tipo SPD. Sono rigorosamente identiche indipendentemente dal lato di aggancio (stessa tacchetta a destra e a sinistra), ma è assolutamente necessario rispettare l'orientamento consigliato (vedi paragrafo Montaggio delle tacchette).

MONTAGGIO DELLE TACCHETTE

Prima di montare le tacchette, consulta il manuale delle scarpe.
Attenzione! C'è una parte anteriore e una posteriore. Orienta la tacchetta con la fenditura in avanti.
Vedi diagramma **A**

A / SENSO DI MONTAGGIO DELLA TACCHETTA

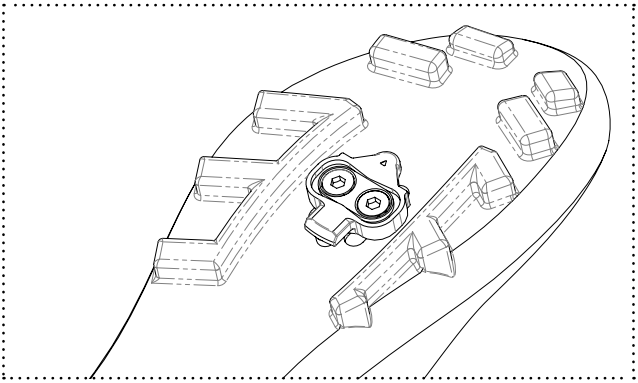

INSTALLAZIONE DELLE TACCHETTE *(seguito)*

Posizionamento laterale: centra perfettamente la tacchetta tra le 2 file di perni
Posizionamento longitudinale: affinché la regolazione sia il più efficiente possibile, spesso si consiglia di posizionare le viti della tacchetta sotto l'asse dell'articolazione metatarsica interna:
Vedi diagramma **B**.

B / POSIZIONAMENTO LONGITUDINALE

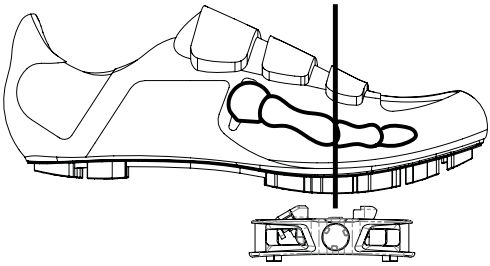

L'asse dell'articolazione del tuo metatarso interno è al centro dell'articolazione tra il piede e l'alluce.

C / MONTAGGIO DELLA TACCHETTA

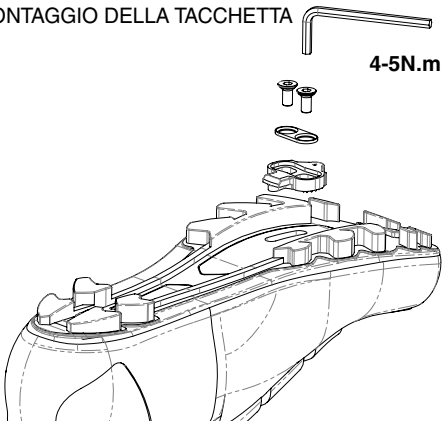

Assicurati che la suola sia pulita a livello del contatto con la tacchetta e, se necessario, puliscila con un panno umido.
Lubrifica le viti e avvitale con una coppia da 4-5 N.m utilizzando una chiave a brugola da 4 mm in buone condizioni.

Posiziona i piedi sui pedali e fai qualche metro con la tua bici. Se i talloni toccano le basi o se senti che stai sforzando troppo caviglie o ginocchia, modifica l'orientamento della tacchetta. Se non senti alcun disagio, le tacchette sono regolate correttamente. Potrebbe essere necessario spostare le tacchette più volte.

Utilizza solo tacchette LOOK. Qualsiasi altra tacchetta potrebbe causare malfunzionamenti o gravi incidenti, anche fatali.

Prima dell'uso, assicurati che le tacchette siano abbastanza strette sotto le scarpe. Fissate la tacchetta sotto la suola della scarpe solo con le viti fornite con le tacchette. Controlla regolarmente che le tacchette non si siano spostate sotto le scarpe, specialmente se hanno suole in fibra di carbonio.

La morfologia è diversa da persona a persona.

L'appoggio del piede sui pedali ne fa parte. Tuttavia, una pedalata in supinazione (parte esterna del piede più in basso rispetto alla parte interna) o in pronazione (parte interna del piede più in basso rispetto alla parte esterna) genera un'usura prematura dei pedali, degli assi e delle tacchette durante lo sgancio. Ciò può causare incidenti gravi o addirittura mortali.

Ti consigliamo di consultare uno specialista per determinare la posizione dei tuoi appoggi ed, eventualmente, apportare una possibile correzione.

INSTALLAZIONE DEI PEDALI SULLE MANOVELLE

Prima di montare i pedali, assicurati che le manovelle siano di tipo BSA (9/16 x 20).

Pulisci e ungi la maschiatura della manovella prima di montare il pedale.

Individua il pedale sinistro, contrassegnato da un anello sull'asse (vedi diagramma E). Va avvitato in senso antiorario.

Avvita i pedali con una chiave a brugola da 8 mm fino alla coppia di serraggio da 25 Nm.

E / DIFFERENZIAZIONE PEDALE DESTRO E PEDALE SINISTRO

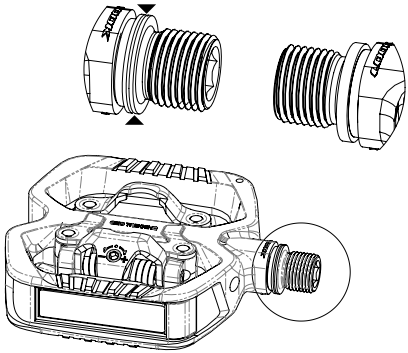

C / BLOCCAGGIO DEL PEDALE ALLA MANOVELLA

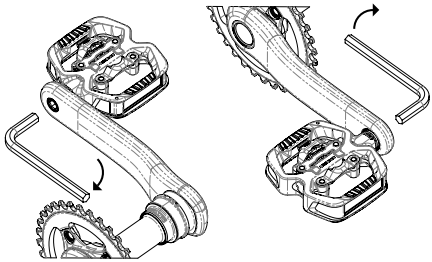

USO DEI PEDALI

FUNZIONAMENTO

I pedali sono compatibili con tacchette a sgancio unidirezionale e multidirezionale. Ogni tacchetta ha caratteristiche e modalità di funzionamento diverse. Pertanto la scelta delle tacchette e la tensione delle molle devono assolutamente adattarsi al tipo di ciclismo che pratichi, alla tua potenza e alla tua morfologia.

La tabella seguente mostra le compatibilità delle tacchette LOOK per ogni attività.

X-TRACK OPZIONALI	**sgancio unidirezionale**	**compatibilità SPD**	
X-TRACK EASY IN DOTAZIONE	**sgancio multidirezionale**	**30% più facile da inserire**	**compatibilità SPD**

Una scelta errata degli spessori e/o una regolazione non corretta può comportare uno scatto accidentale o il blocco del piede, ciò potrebbe causare cadute gravi o addirittura alla morte.

UTILIZZO DEI PEDALI *(seguito)*

	Sgancio unidirezionale	Sgancio multidirezionale
PRESENTAZIONE	Come opzione, le tacchette unidirezionali **(X-TRACK)** assicurano un supporto ottimale in tutte le condizioni.	Forniti di serie con la gamma GEO TREKKING, le tacchette **X-TRACK EASY** sono destinate all'uso nel tempo libero e sono particolarmente adatte ai principianti o alle persone che soffrono di mancanza di mobilità a livello delle articolazioni (ginocchia o caviglie). Tuttavia non sono adatti per una pratica in competizione o per qualsiasi altra pratica che richieda l'applicazione di una forza di trazione verticale sul pedale (ad esempio, il salto).
AGGANCIO	La calzata si effettua inserendo la tacchetta nel pedale, in avanti e quindi in basso.	

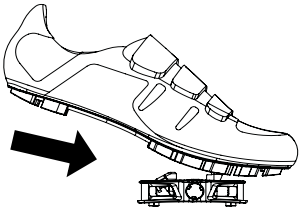

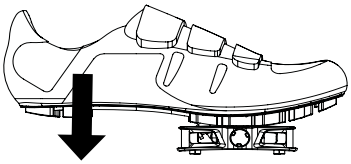

	Sgancio unidirezionale	Sgancio multidirezionale
SGANCIO	Nell'uso normale, lo sgancio si effettua ruotando il tallone verso l'esterno.	Nell'uso normale, lo sgancio si ottiene ruotando il tallone verso l'esterno, effettuando una trazione del tallone verso l'alto o combinando questi due movimenti.

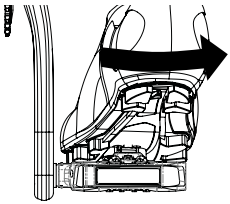

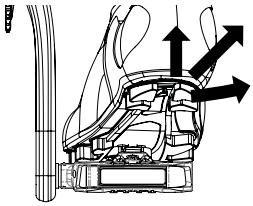

	Sgancio unidirezionale	Sgancio multidirezionale
PRECAUZIONI	In caso di necessità (caduta o squilibrio), il sistema è progettato per uno sgancio verso l'esterno o verso l'interno, a condizione che l'utente abbia il riflesso di liberare il piede. Tuttavia, lo sgancio della tacchetta è in funzione della velocità di esecuzione, del peso dell'utente, della tensione delle molle o dell'angolo del piede e non può essere garantito in nessuna situazione.	
		Questo tipo di tacchetta non può garantire un sostegno ottimale del piede, specialmente durante l'uso intensivo.

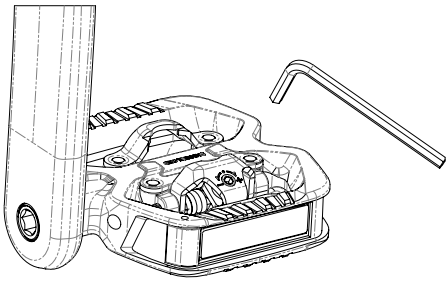

La regolazione non può essere effettuata quando la tacchetta è inserita nel pedale. Durante l'avvitamento, l'aumento della forza richiesta darà l'indicazione della regolazione massima. Una volta raggiunto questo livello di regolazione, smetti di avvitare per evitare di danneggiare il pedale.

REGOLAZIONE DELLA TENSIONE

I pedali LOOK GEO TREKKING vengono sempre venduti preimpostati al livello minimo di tensione. La regolazione si effettuata sul retro del pedale, sulla leva, con una chiave a brugola da 3 mm. Girando la chiave in direzione + (senso orario) aumenti la forza richiesta per far scattare la tacchetta. I clic ti consentono di controllare meglio il numero di tacche di regolazione utilizzate. Lascia la tensione sulla posizione minima fino a quando non ti sei completamente abituato al sistema .

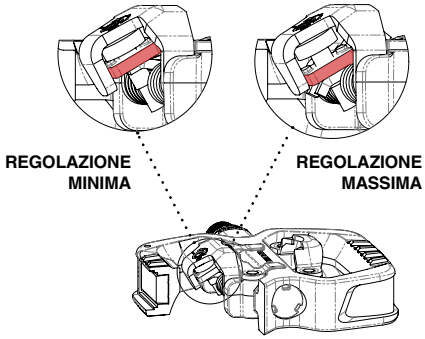

ILLUMINAZIONE LOOK VISION

A / ACCENSIONE / SPEGNIMENTO / CAMBIO DI MODALITÀ

Impulso lungo (1 secondo) = accensione / spegnimento

Impulso corto = cambio della modalità d'illuminazione

Modalità	illuminazione	Ore di autonomia	Potenza (lumen)	Tempo di carica (min)
MODALITÀ 1	Costante	5	14	
MODALITÀ 2	Flash	10	14	50
MODALITÀ 3	Flash eco	30	14	

B / INDICATORE DEL LIVELLO DI CARICA/BATTERIA

Rosso lampeggiante: batteria quasi scarica

Verde lampeggiante: ricarica in corso

Verde continuo: carica completata

C / MICRO PORTA USB

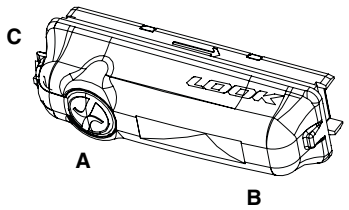

RICARICARE LE BATTERIE

Le batterie delle luci LOOK VISION sono caricate nella nostra fabbrica fino al 30% massimo per motivi normativi di trasporto. Pertanto ti consigliamo di caricarle completamente prima del primo utilizzo.

Per ricaricare correttamente le batterie, è consigliabile effettuare la carica in una stanza asciutta a temperatura ambiente. Le condizioni estreme (umidità, temperature troppo alte o basse) vanno evitate. L'autonomia, in base alle diverse modalità, è garantita solo nel range di temperatura da -5 °C a + 40 °C.

1 / Apri il coperchio della porta micro-USB sulla luce
2 / Inserisci il cavo di ricarica nella porta micro-USB della luce
3 / Inserisci la seconda estremità del cavo di ricarica nella porta USB di un computer o un adattatore CA.
4 / Quando la carica è completa, scollega il cavo e chiudi il coperchio sulla luce.

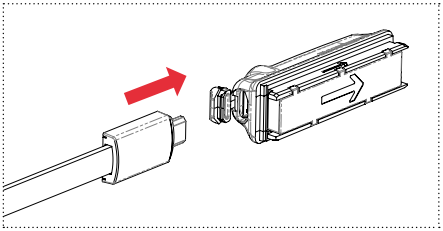

Importante : verificare le norme del proprio paese sull'illuminazione. Le luci lampeggianti non sono consentite in tutti i paesi. I lampeggiatori LOOK VISION non sono conformi al Codice della strada tedesco StVZO.

L'illuminazione LOOK Vision è un'illuminazione complementare, volta ad aumentare la visibilità dei ciclisti. Non si sostituisce all'illuminazione regolamentare.

ILLUMINAZIONE LOOK VISION

Attenzione: prima di andare in strada accertati che il coperchio della porta micro-USB sia chiuso correttamente, per evitare l'eventuale intrusione di sporcizia che potrebbe interferire con la ricarica.

La durata iniziale della batteria (30 ore, modalità flash eco) potrebbe diminuire nel tempo a causa di diversi fattori: una procedura di ricarica inadeguata, il numero di cariche o la temperatura ambiente durante la ricarica (la temperatura deve essere compreso tra -5 ° e 40 °C, al di fuori di questo intervallo la capacità della batteria potrebbe ridursi).

Una scarica completa delle batterie durante un periodo significativo può diminuire gradualmente l'autonomia iniziale, fino a un esaurimento totale irreversibile. Pertanto ti consigliamo di mantenere un livello di carica minimo ricaricando almeno ogni 2 mesi

MONTAGGIO E RIMOZIONE DELLE LUCI

1 / Scegli il lato del pedale su cui vuoi montare i pedali

2 / Rimuovi la clip posizionata all'interno del riflettore

3 / Rimuovi il riflettore

4 / Inserisci la luce nella direzione indicata dalla freccia presente sul retro

5 / Riposiziona le clip finché non senti il "clic"

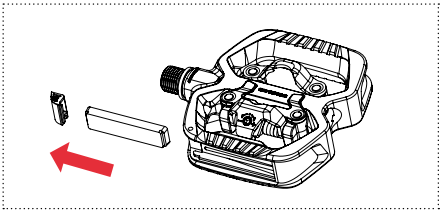

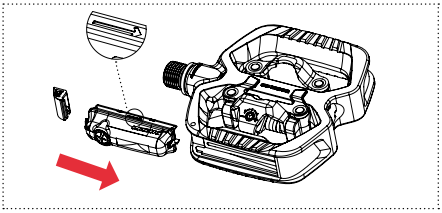

COME CONSERVARE LE LUCI

Lascia le luci in una stanza asciutta a temperatura ambiente.

RICICLAGGIO

Le batterie devono essere riciclate. Non gettare le batterie nella spazzatura.

Il logo qui accanto, che accompagna il prodotto o i relativi documenti tecnici, indica che è importante non mescolare i dispositivi che utilizzano componenti elettronici con i normali rifiuti domestici.

Scopri le procedure in vigore nel tuo paese, informandoti presso le autorità competenti, per trovare il modo più appropriato per riciclare le batterie.

Riciclare aiuta a ridurre lo sfruttamento delle risorse naturali, che sono limitate, e previene i possibili effetti negativi che una mancanza di riciclaggio potrebbero avere sull'ambiente e sulla salute umana.

CAMBIO DI TACCHETTE

Le tacchette sono parti soggette a usura le cui proprietà e il cui funzionamento possono essere alterati nel tempo, a seguito di un uso intensivo o di un contatto ripetuto con il terreno. Se noti una diminuzione dell'aggancio o dello sgancio o una sensazione di fluttuazione eccessiva tra il piede e il pedale, devi assolutamente sostituire le tacchette.

Se devi smontare le tacchette (ad esempio a seguito

SMONTAGGIO DELLE TACCHETTE

di un cambio di scarpe o per sostituire tacchette consumate), consigliamo vivamente di rispettare le avvertenze sottostanti per evitare di danneggiare irrimediabile le viti di fissaggio delle tacchette.

- Rimuovi lo sporco e/o la polvere dalla tacchetta con un panno umido.
- Rimuovi i residui di terra dalle impronte esagonali delle viti con un piccolo strumento appuntito e una spazzolina a setole rigide.
- Utilizzando una chiave a brugola da 4 mm in buone condizioni, controlla che sia inserita nella parte inferiore dell'impronta e svita ciascuna vite.
- Per rimontare le tacchette, fai riferimento al paragrafo corrispondente.

MANUTENZIONE

Pulisci sempre i pedali con sapone neutro o detergente delicato e acqua.

Risciacqua con acqua e asciuga con un panno morbido. Qualsiasi fonte di calore può danneggiare irreparabilmente i pedali e le tacchette. Non utilizzare un apparecchio per la pulizia ad alta pressione o prodotti abrasivi.

Per ulteriori informazioni sugli obblighi di manutenzione, visita **www.lookcycle.com** sezione SERVIZI > POLITICA DI GARANZIA > MANUTENZIONE

IL CONTROLLO E LA MANUTENZIONE SONO IMPORTANTI PER LA TUA SICUREZZA E IL CICLO DI VITA DEI TUOI PEDALI. I PEDALI NON SOGGETTI ALLA DOVUTA MANUTENZIONE POSSONO ROMPERSI O NON FUNZIONARE CORRETTAMENTE, POTENZIALMENTE CAUSANDO INCIDENTI E DI CONSEGUENZA LESIONI GRAVI O MORTE.

SERVIZIO POST-VENDITA

Nonostante tutta la cura che mettiamo in fase di produzione, se insorge un'anomalia o se è necessaria una riparazione, rivolgiti al tuo rivenditore autorizzato LOOK, riportandogli il prodotto difettoso accompagnato dalla fattura d'acquisto e precisando il tipo di malfunzionamento.

GARANZIA

PER APPROFITTARE DI UNA GARANZIA SUPPLEMENTARE DI UN ANNO (ILLUMINAZIONE DEI FANALI ESCLUSA), CONSERVA LA PROVA D'ACQUISTO E REGISTRA I TUOI PEDALI ONLINE ENTRO 30 GIORNI A PARTIRE DALLA DATA DI ACQUISTO. IN QUESTO MODO POTREMO ANCHE CONTATTARTI PER FORNIRTI INFORMAZIONI IMPORTANTI IN CASO DI RICHIAMO DEL PRODOTTO O POSSIBILI AGGIORNAMENTI. FAI RIFERIMENTO AL MANUALE DI REGISTRAZIONE.

I pedali LOOK GEO TREKKING sono garantiti per due anni dalla data di acquisto da difetti relativi ai materiali impiegati e alla costruzione.

LOOK, attraverso i distributori autorizzati nel paese in cui è stato acquistato il prodotto, fornisce una garanzia da difetti relativi ai materiali impiegati e alla costruzione.

Questa garanzia non si applica ai prodotti del "Speciale Servizio Gara" e/o acquistati da squadre professionali, amatoriali, atleti, club, in noleggio o all'asta, anche se il prodotto è nuovo.

La garanzia è valida solo se il prodotto è assemblato secondo le istruzioni sopra riportate. La garanzia non si applica ai prodotti soggetti a scarsa manutenzione o uso improprio.

Allo stesso modo, la garanzia è nulla se il prodotto:

- Ha subito una modifica tecnica e/o strutturale, se è stato riparato o ridipinto non in

un centro di riparazione autorizzato LOOK.

- È stato riparato e/o utilizzato con pezzi di ricambio non autorizzati.

La presente garanzia limitata non si applica alla normale usura (incluse le tacchette), alle parti riparate o soggette a modifiche improprie o ai danni causati da incidenti, abuso, uso improprio o negligenza. Ad esempio, un tipo di uso inadeguato che rende obsoleta la garanzia è lo spinning.

L'unica possibilità di ricorso ai sensi della Garanzia Limitata LOOK o di qualsiasi garanzia implicita si limita alla riparazione o alla sostituzione, a discrezione di LOOK, di tutto o parte del prodotto in questione. In nessun caso LOOK e i suoi agenti o distributori possono essere ritenuti responsabili per eventuali danni diretti o indiretti, né per l'assunzione dei costi di trasporto o spedizione del prodotto, indipendentemente dal fatto che il reclamo sia basato sul contratto, la garanzia, una negligenza o la responsabilità per i prodotti, compresi, a titolo esemplificativo, perdita o danni relativi a qualsiasi proprietà diversa dal prodotto garantito, perdita dell'uso di un bene o di qualsiasi altra perdita finanziaria.

Qualunque sia la causa, né LOOK né alcun agente o distributore possono essere ritenuti responsabili per qualsiasi contributo finanziario o indennizzo per un prodotto. I diritti accordati dalla garanzia e i benefici non possono essere ceduti o trasmessi.

Gli obblighi di LOOK derivanti da qualsiasi garanzia sono limitati, secondo la più ampia accettazione della legge, a quelli specificati nella presente Garanzia limitata LOOK.

Tuttavia, alcuni paesi o stati autorizzano una limitazione di durata superiore per una garanzia implicita e/o per l'esclusione o la limitazione di danni diretti o conseguenti, il che implica la mancata applicazione delle limitazioni e delle esclusioni di cui sopra. Questa garanzia limitata offre diritti legali specifici, ma eventualmente anche altri diritti, che variano in base alle legislazioni locali.

Esonero dalla responsabilità

• Le informazioni contenute in questo manuale sono solo a scopo informativo. I prodotti descritti sono soggetti a modifiche senza preavviso da parte del produttore, a causa di miglioramenti tecnici permanenti.

• LOOK non fornisce alcuna garanzia o responsabilità in caso di danni correlati o causati dall'uso di questo manuale o dei prodotti che descrive.

• LOOK non è in alcun modo responsabile per danni, perdite, spese, dirette o indirette, generali, consecutive o particolari, causate da o correlate all'uso di questo manuale o dei prodotti che descrive.

Per maggiori informazioni sulla copertura della garanzia legale, consulta il nostro sito **www.lookcycle.com** sezione POLITICA DI GARANZIA > GARANZIA LEGALE

AVVERTENZA SUI PRODOTTI CONTRAFFATTI
L'UTILIZZO DI PRODOTTI CONTRAFFATTI È MOLTO PERICOLOSO E PUÒ CAUSARE A TE E A TERZI CADUTE GRAVI CHE POSSONO PROVOCARE LESIONI ESTESE E TALVOLTA LETALI.

I prodotti LOOK sono protetti dai diritti di proprietà industriale (rif. http://www.lookcycle.com/patents/). Pertanto, in caso di acquisto, utilizzo o vendita di prodotti contraffatti, ci riserviamo il diritto di intraprendere ogni provvedimento che riteniamo appropriato per interrompere la violazione dei nostri diritti e ottenere un risarcimento per il danno subito come definito negli Articoli da L613-3 a L613-6, L615-14 e L716-9.

Va da sé che i prodotti contraffatti non beneficiano di alcuna garanzia LOOK e implicano l'annullamento di tutte le garanzie LOOK su un prodotto conforme LOOK utilizzato con prodotti contraffatti. Ciò implica anche l'annullamento di tutte le responsabilità accidentali, materiali, morali, civili e fisiche da parte

della Società LOOK CYCLE INTERNATIONAL.
È probabile che la vendita di prodotti su siti extra-europei coinvolga articoli contraffatti.

Per evitare ogni truffa, senza che questi suggerimenti abbiano la presunzione di essere esaustivi, ti consigliamo di fare molta attenzione:
- Ai siti che offrono prodotti a marchio LOOK a prezzi nettamente inferiori a quelli di mercato.
- Alle vendite tra privati che non prevedono fatture di acquisto, il follow-up della manutenzione e informazioni sull'origine del prodotto.

Per qualsiasi dubbio, puoi contattarci tramite il nostro sito web o quello del Distributore del paese in cui ti trovi (l'elenco dei nostri rivenditori e distributori è disponibile su WWW.LOOKCYCLE.COM) fornendoci il numero di serie e/o alcune foto per eseguire la verifica.
Questo manuale non può essere né utilizzato, né riprodotto, neanche parzialmente, in qualsiasi forma e con qualsiasi mezzo, senza previa autorizzazione scritta di LOOK.

Per maggiori informazioni sulle AVVERTENZE SUI PRODOTTI CONTRAFFATTI, visita www.lookcycle.com sezione SERVIZI > POLITICA DI GARANZIA > CONTRAFFAZIONE

Questo materiale è conforme alle disposizioni della direttiva 93/42/CE.

#RIDEYOURDREAM

lookcycle.com